Claro | Corner Shelf with squeegee / *Tablette de coin avec raclette*

Model shown / *Modèle présenté* : Claro (VCC0808-18-11)

FEATURES / *CARACTÉRISTIQUES* :

- Corner shower shelf
  Tablette de coin pour douche
- Removable squeegee for quick and easy shower cleaning
  Raclette amovible pour faciliter le nettoyage de la douche
- Slotted bottom in drawer for proper water drainage
  Fentes au fond du tiroir pour un drainage adéquat
- Stainless steel surface
  Surface en acier inoxidable
- Can be installed at any height
  Peut être installé à la hauteur de votre choix
- Materials: Stainless steel & Aluminium
  Matériaux: Acier inoxidable & Aluminium
- Easy to install (see Instruction Manual)
  Facile à installer (Voir le manuel d'instruction)
- Hardware included
  Quincaillerie incluse

garantie limitée de 5 ans
5 year limited warranty

Technical information / *Information technique*

Project / *Projet* : Contact : Date : Tel / *Tél* :	Products and specifications are subject to change without notice. Please contact our sale office for any further enquiry. *Les produits et les caractéristiques peuvent être modifiés sans préavis. Pour toute demande de renseignements, veuillez communiquer avec notre service à la clientèle.*	**HARDWARE FINISH** ***FINI DE LA QUINCAILLERIE*** 11 : Chrome 18 : White / *Blanc*

Top view
Vue de dessus

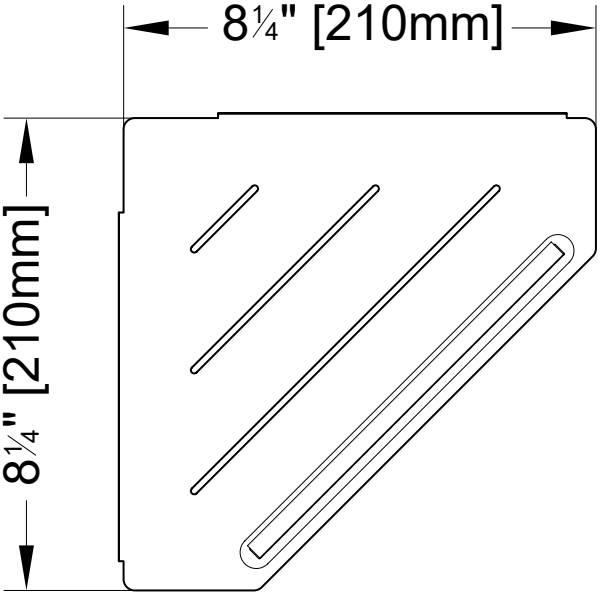

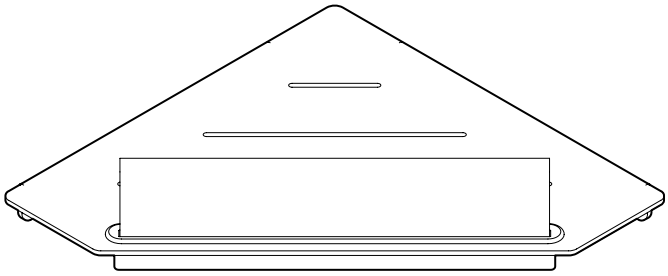

Front view
Vue de face

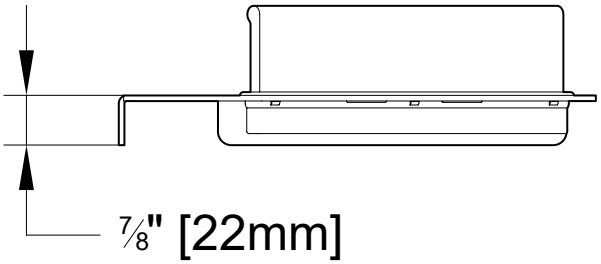

Side view
Vue de côté

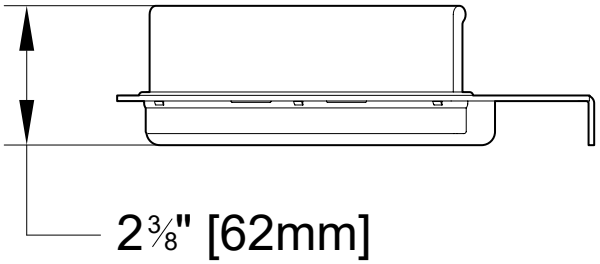

garantie limitée de 5 ans
5 year limited warranty